ОБРАТНЫЕ КЛАПАНЫ

СЕРИИ H-400

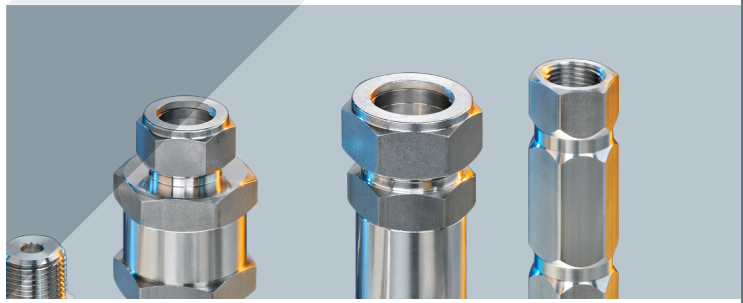

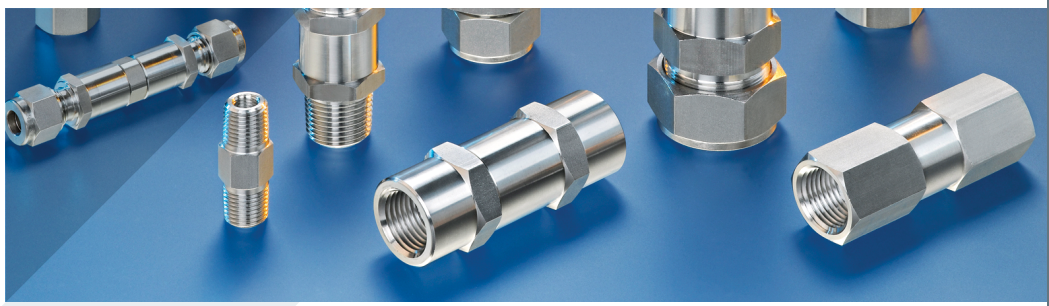

H-400	Обратный клапан с фиксированным давлением срабатывания широкого применения (максимально допустимое рабочее давление 3000 psig/207 бар)
H-400 HP	Обратный клапан с фиксированным давлением срабатывания повышенной эффективности (максимально допустимое рабочее давление 6000 psig/414 бар)
H-400 CNG	Обратный клапан с фиксированным давлением срабатывания с одобрением для применения в системах сжатого природного газа (CNG/NGV) по стандарту ECE R110 (максимально допустимое рабочее давление 3770 psig/260 бар)
H-400 OP	Компактный однокомпонентный обратный клапан с фиксированным давлением срабатывания (максимально допустимое рабочее давление 3000 psig/207 бар)
H-400 OPA	Однокомпонентный обратный клапан с регулируемым давлением срабатывания (максимально допустимое рабочее давление 3000 psig/207 бар)
H-400 A	Обратный клапан с регулируемым давлением срабатывания (максимально допустимое рабочее давление 3000 psig/207 бар)

HAM-LET®
ADVANCED CONTROL TECHNOLOGY

ХАРАКТЕРИСТИКИ

- Корпус из нержавеющей стали марки 316 или латуни
- Среднее рабочее давление до 3000 psi (206 бар)
- Компактное исполнение
- Различные пружины для различных давлений срабатывания клапана
- Концевые соединения HAM-LET LET-LOK®с наружной и внутренней резьбой NPT и торцевыми уплотнениями HTC®

ОБЩАЯ ИНФОРМАЦИЯ

Устройства серии H-400 представляют собой компактные обратные клапаны нормально закрытого типа, предназначенные для панелей и систем КИП с высокой точностью срабатывания. Когда перепад давления на входе и выходе превышает заданную величину жесткости пружины, нагруженная тарелка клапана отодвигается назад, обеспечивая беспрепятственный проход среды через клапан.

Для применения в вакуумных системах в данной серии предназначены клапаны типа H-400HP.

МАТЕРИАЛЫ ИЗГОТОВЛЕНИЯ
для размеров 1/8–1/2 "

№		Детали	Кол-во	Материал корпуса
1		Корпус	1	Нерж. сталь 316
2		Уплотнительное кольцо	1	Фторкаучук (FKM)
3		Тарелка	1	Нерж. сталь 316
4	A	Пружина 1/3 psi	1	Нерж. сталь 302
	B	Пружина 3 psi	1	Нерж. сталь 302
	C	Пружина 10 psi	1	Нерж. сталь 302
	D	Пружина 25 psi	1	Нерж. сталь 302
5		Концевое соединение	1	Нерж. сталь 316

МАТЕРИАЛЫ ИЗГОТОВЛЕНИЯ
для размеров 3/4–1 "

№		Детали	Кол-во	Материал корпуса
1		Корпус	1	Нерж. сталь 316
2		Уплотнительное кольцо	1	Фторкаучук (FKM)
3B		Тарелка	1	Нерж. сталь 316
4	A	Пружина 1/3 psi	1	Нерж. сталь 302
	B	Пружина 3 psi	1	Нерж. сталь 302
	C	Пружина 10 psi	1	Нерж. сталь 302
	D	Пружина 25 psi	1	Нерж. сталь 302
5		Концевое соединение	1	Нерж. сталь 316
6		Верхнее уплотнительное кольцо	1	Фторкаучук (FKM)

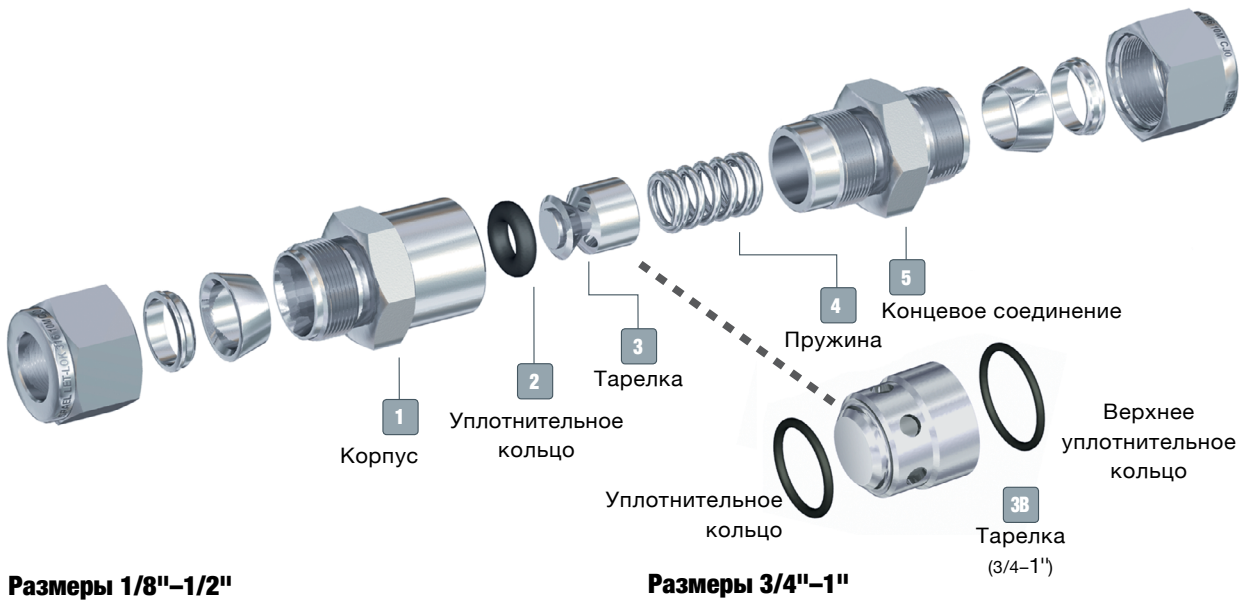

Размеры 1/8"–1/2"

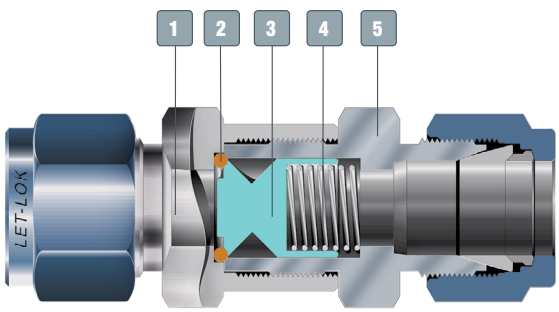

Размеры 3/4"–1"

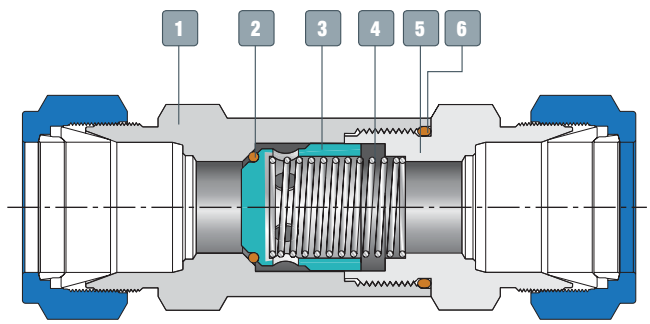

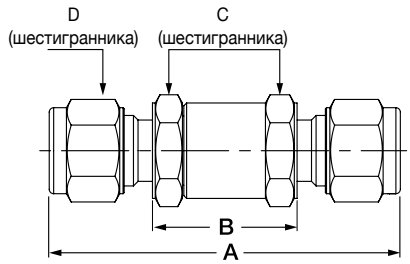

РАЗМЕРЫ СТАНДАРТНЫХ ИСПОЛНЕНИЙ

Тип клапана	Размеры концевых соединений		Cv	A		B		C		D	
	Впуск	Выпуск		мм	дюйм	мм	дюйм	мм	дюйм	мм	дюйм
H-400	1/8'' LET-LOK®	1/8'' LET-LOK®	0,1	56,0	2,20	25,3	1,00	15,88	5/8	11,11	7/16
H-400	1/4'' LET-LOK®	1/4'' LET-LOK®	0,47	60,5	2,38	25,0	0,98	15,88	5/8	14,28	9/16
H-400	6 мм LET-LOK®	6 мм LET-LOK®	0,47	60,5	2,38	25,0	0,98	15,88	5/8	14,00	
H-400	3/8'' LET-LOK®	3/8'' LET-LOK®	1,47	63,5	2,50	24,9	0,98	17,46	11/16	17,46	11/16
H-400	8 мм LET-LOK®	8 мм LET-LOK®	1,47	63,3	2,49	24,9	0,98	17,5	11/16	16,00	
H-400	10 мм LET-LOK®	10 мм LET-LOK®	1,68	64,0	2,52	24,9	0,98	17,46	11/16	19,00	
H-400	1/2'' LET-LOK®	1/2'' LET-LOK®	1,68	77,0	3,03	32,6	1,28	23,8	15/16	22,23	7/8
H-400	12 мм LET-LOK®	12 мм LET-LOK®	1,68	77,0	3,03	32,8	1,28	23,8	15/16	22,00	
H-400	3/4'' LET-LOK®	3/4'' LET-LOK®	4,48	88,5	3,48	44,4	1,75	28,6	1–1/8	28,60	1–1/8
H-400	1'' LET-LOK®	1'' LET-LOK®	4,48	120	4,72	67,2	2,65	34,9	1–3/8	38,10	1–1/2
H-410	1/8'' Внутренняя резьба NPT	1/8'' Внутренняя резьба NPT	0,1	44,0	1,73	25,4	1,00	15,88	5/8		
H-410	1/4'' Внутренняя резьба NPT	1/4'' Внутренняя резьба NPT	0,47	52,5	2,07	28,0	1,10	19,05	3/4		
H-410	3/8'' Внутренняя резьба NPT	3/8'' Внутренняя резьба NPT	1,47	51,5	2,03	34,1	1,34	22,23	7/8		
H-410	1/2'' Внутренняя резьба NPT	1/2'' Внутренняя резьба NPT	1,68	76,5	3,01	43,4	1,71	28,6	1–1/8		
H-410	3/4'' Внутренняя резьба NPT	3/4'' Внутренняя резьба NPT	4,48	86,0	3,39	56,0	2,20	34,9	1–3/8		
H-410	1'' Внутренняя резьба NPT	1'' Внутренняя резьба NPT	4,48	107	4,21	73,0	2,87	41,28	1–5/8		
H-480	1/8'' Наружная резьба NPT	1/8'' Наружная резьба NPT	0,1	44,3	1,74	24,9	0,98	15,88	5/8		
H-480	1/4'' Наружная резьба NPT	1/4'' Наружная резьба NPT	0,47	55,7	2,19	25,0	0,98	19,05	3/4		
H-480	3/8'' Наружная резьба NPT	3/8'' Наружная резьба NPT	1,47	53,1	2,09	24,9	0,98	17,46	11/16		
H-480	1/2'' Наружная резьба NPT	1/2'' Наружная резьба NPT	1,68	70,4	2,77	32,6	1,28	23,8	15/16		
H-480	1/4" Наружная резьба с торцевым уплотнением	1/4" Наружная резьба с торцевым уплотнением	0,47	56,4	2,22	24,9	0,98	15,88	5/8		
H-480	1/2" Наружная резьба с торцевым уплотнением	1/2" Наружная резьба с торцевым уплотнением	1,68	68,2	2,69	32,6	1,28	23,8	15/16		
H-485	1/8'' Наружная резьба NPT	1/8'' Внутренняя резьба NPT	0,1	44,3	1,74	25,4	1,0	15,88	5/8		
H-485	1/4'' Наружная резьба NPT	1/4'' Внутренняя резьба NPT	0,47	53,7	2,11	27,3	1,07	19,05	3/4		

Размеры приведены для справки и могут быть изменены без предварительного уведомления.

ДАВЛЕНИЕ СРАБАТЫВАНИЯ

Перепад давления между входом и выходом клапана, при котором происходит открытие клапана.

ДАВЛЕНИЕ ЗАКРЫТИЯ

Перепад давления на входе и выходе клапана, при котором происходит закрытие клапана.
У клапанов, прошедших очистку от смазки, давление закрытия повышается.

ПРОТИВОДАВЛЕНИЕ

Максимально допустимое противодавление составляет 1000 psi (69 бар) для типоразмера 1/4", 200 psi (14 бар) для типоразмеров от 3/8" до 1". Для работы с более высоким давлением предназначены клапаны серии H-400HP.

КОЛЬЦЕВЫЕ УПЛОТНЕНИЯ*

Материал кольцевого уплотнения	Температурный диапазон °F (°C)
Buna N	от -10 до 250 (от -23 до 121)
EPDM	от -50 до 300 (от -45 до 148)
Фторкаучук (FKM)	от -10 до 375 (от -23 до 190)
Перфторкаучук	от -15 до 500 (от -26 до 260)
Полихлоропрен (CR)	от -40 до 250 (от -40 до 121)

*Для специального применения возможны другие материалы исполнения.

МАКСИМАЛЬНО ДОПУСТИМОЕ РАБОЧЕЕ ДАВЛЕНИЕ ПРИ 21 °C (70 °F)

РАЗМЕР	ЛАТУНЬ, psi (бар)	СТАЛЬ AISI 316, psi (бар)
1/8, 1/4, 3/8, 1/2, 5/8, 6 мм, 8 мм,10 мм,12 мм	3000 (207)	3000 (207)
3/4, 1", 16 мм, 20 мм, 22 мм	1500 (103)	2000 (138)**

ДАВЛЕНИЕ СРАБАТЫВАНИЯ И ЗАКРЫТИЯ

Расчетное давление срабатывания	Допустимый диапазон давления срабатывания	Давление открытия
psi (бар)	psi (бар)	psi (бар)
1/3 (0,02)	до 3 (0,2)	до 6 (0,40) противодавление
1 (0,06)	до 4 (0,27)	до 6 (0,41) противодавление
5 (0,34)	от 3 до 9 (от 0,20 до 0,62)	до 2 (0,13) противодавление
10 (0,68)	от 7 до 15 (от 0,48 до 1,0)	3 (0,2) или более, противодавление
25 (1,7)	от 20 до 30 (от 1,3 до 2,0)	17 (1,1) или более, противодавление

СООТНОШЕНИЕ «ДАВЛЕНИЕ/ТЕМПЕРАТУРА» ДЛЯ СТАНДАРТНЫХ КОНФИГУРАЦИЙ

от 1/8" до 1/2", 3–12 мм

Материал	Нерж. сталь 316	Латунь
Температура F° (C°)	Рабочее давление, psi (бар)	
от -10 (-23) до 100 (37)	3000 (206)	3000 (206)
200 (93)	2575 (177)	2600 (179)
250 (121)	2450 (168)	2405 (165)
300 (148)	2325 (160)	-
375 (190)	2185 (150)	-

от 3/4" до 1", 18–25 мм

Материал	Нерж. сталь 316	Латунь
Температура F° (C°)	Рабочее давление, psi (бар)	
от -10 (-23) до 100 (37)	2000 (137)	1500 (103)
200 (93)	1715 (118)	1300 (89.5)
250 (121)	1630 (112)	1200 (82.6)
300 (148)	1545 (106)	-
375 (190)	1450 (99.9)	-

Примечание: приведенные значения рассчитаны для уплотнительных колец из фторкаучука FKM.

ЧИСТКА И КОНСЕРВАЦИЯ

Каждый обратный клапан H-400 подвергаются очистке и консервации по внутренней технологии (процедура 8184). Очистка для работы с кислородом и очистка от смазки кранов с их последующей консервацией осуществляются по специальной внутренней технологии (процедура 8185) по отдельному заказу.

ИСПЫТАНИЯ

Клапаны серии H-400 прошли испытания на разрыв и герметичность.
Стандартные испытания для каждого клапана включают проверку сборки конструкции на утечку давлением азота 1000 psig (68 бар) в течение 10 секунд.
На заводе-изготовителе каждый клапан H-400 проверяется на срабатывание при требуемом давлении открытия в течение 5 рабочих циклов.
Наличие протечек во время испытаний корпуса клапана недопустимо.

ИНФОРМАЦИЯ ДЛЯ ЗАКАЗА КЛАПАНОВ СЕРИИ H-400

H-4 | 00 | - | SS | - | L | - | 1/4 | - | 1/3 | - | ДОПОЛНИТЕЛЬНО

Серия клапана

Тип клапана

00	– Концевое соединение LET-LOK®
10	– Внутренняя резьба
15	– Внутренняя резьба – наружная резьба
80	– Наружная резьба
85	– Наружная резьба – внутренняя резьба
90	– Внутренняя резьба соединение LET-LOK®
95	– Наружная резьба соединение LET-LOK®

Материал

SS	– Нерж. сталь 316
B	– Латунь

Концевое соединение

L	– Соединение LET-LOK®
N	– Конусная резьба NPT
G	– Цилиндрическая резьба ISO
R	– Конусная резьба ISO
GL	– Внешняя резьба с торцевым уплотнением
HL	– Соединение ONE-LOK®

Другие типы концевых соединений доступны по отдельному заказу.

Размер концевого соединения

1/4	6 мм
3/8	8 мм
1/2	10 мм
3/4	12 мм
1	25 мм

Давление срабатывания

1/3 psi
1 psi
3 psi
5 psi
10 psi
25 psi
50 psi

Материал кольцевого уплотнения

ПУСТО	– Фторкаучук (FKM)
BU	– Buna N
EP	– EPDM
NE	– Полихлоропрен (CR)
KZ	– Перфторкаучук
PT*	– PTFE

VI – фторкаучук (FKM) является стандартным материалом.
*** Уплотнения из PTFE (ПТФЭ) доступны только для типоразмеров клапанов 1/2" и требуют относительно высокого противодавления для герметичности.**

Обработка

ПУСТО	– Стандартная очистка и пассивация
OC	– Очистка для работы с кислородом
LF	– Без смазки

КОМПЛЕКТЫ ЗАПАСНЫХ ЧАСТЕЙ

Серия	Размер концевого соединения	Комплект пружины*	Комплект кольцевого уплотнения*
H-410 Концевые соединения с внутренней резьбой H-490 Внутренняя резьба – соединение LET-LOK®	1/8	Z-400-SPK-1/4-**X** PSI	Z-400-SK-1/4-□
	1/4, 3/8	Z-400-SPK-3/8-**X** PSI	Z-400-SK-3/8-□
	1/2	Z-410-SPK-1/2-**X** PSI	Z-410-SK-1/2-□
	3/4	Z-410-SPK-3/4-**X** PSI	Z-410-SK-3/4-□
	1	Z-410-SPK-1"-**X** PSI	Z-410-SK-1"- □
H-485 Наружная резьба – внутренняя резьба H-415 Внутренняя резьба – наружная резьба	1/8	Z-400-SPK-1/4-**X** PSI	Z-400-SK-1/4-□
	¼,3/8	Z-400-SPK-3/8-**X** PSI	Z-400-SK-3/8-□
	1/2	Z-410-SPK-1/2-**X** PSI	Z-410-SK-1/2-□
	3/4	Z-410-SPK-3/4-**X** PSI	Z-410-SK-3/4-□
H-400 Соединение Let-Lok® H-480 Концевые соединения с наружной резьбой H-495 Наружная резьба – соединение LET-LOK	1/8, 1/4, 6 мм	Z-400-SPK-1/4-**X** PSI	Z-400-SK-1/4-□
	3/8, 8 мм, 10 мм	Z-400-SPK-3/8-**X** PSI	Z-400-SK-3/8-□
	1/2, 12 мм	Z-400-SPK-1/2-**X** PSI	Z-400-SK-1/2-□
	3/4	Z-400-SPK-3/4-**X** PSI	Z-400-SK-3/4-□
	1	Z-410-SPK-1-**X** PSI	Z-410-SK-1-□

* В комплект пружины входит пружина и ярлык.
** В комплект уплотнительного кольца входит уплотнительное кольцо и ярлык.

X = тип пружины согласно информации для заказа.
□ = материал уплотнительного кольца согласно информации для заказа.

Обратные клапаны HAM-LET запрещается использовать в качестве предохранительных клапанов, поскольку они не предназначены для сброса давления.

ОБРАТНЫЙ КЛАПАН С ФИКСИРОВАННЫМ ДАВЛЕНИЕМ СРАБАТЫВАНИЯ ПОВЫШЕННОЙ ЭФФЕКТИВНОСТИ СЕРИИ H-400HP

ХАРАКТЕРИСТИКИ

- Корпус из нержавеющей стали марки 316
- Рабочее давление до 6000 psi (413 бар)
- Компактные размеры
- Различные пружины для различных давлений срабатывания
- Концевые соединения HAM-LET LET-LOK® с наружной и внутренней резьбой NPT и торцевыми уплотнениями HTC Концевые соединения с торцевыми уплотнениями
- Предназначены для применения в вакуумных системах
- В качестве опции – одобрение ECE R110 для применения в системах сжатого природного газа (CNG/NGV)

ОБЩАЯ ИНФОРМАЦИЯ

Арматура серии H-400HP представляет собой компактные обратные клапаны нормально закрытого типа с повышенной надежностью, высокой точностью срабатывания и рабочим давлением до 6000 psi (414 бар), предназначенные для панелей и систем КИП. Когда перепад давления между входом и выходом превышает заданную величину жесткости пружины, нагруженная тарелка клапана отодвигается назад, обеспечивая беспрепятственный проход среды через клапан. Клапаны серии H-400HP типа CNG специально предназначены для применения в системах сжатого природного газа (CNG/NGV).

МАТЕРИАЛЫ ИЗГОТОВЛЕНИЯ

№	Детали	Кол-во	Стандарт	CNG*
1	Корпус	1	Нерж. сталь ASTM A-479	Нерж. сталь ASTM A-479
2	Тарелка	1	Фторкаучук (FKM) + нерж. сталь 316	Низкотемпературный фторкаучук (FKM) + нерж. сталь 316
3	Толкатель	1	Нерж. сталь ASTM A-479	Нерж. сталь ASTM A-479
4	Пружина	1	Нерж. сталь 304	Нерж. сталь 304
5	Уплотнительное кольцо	1	Фторкаучук (FKM)	Низкотемпературный фторкаучук (FKM)
6	Защитное кольцо	1	Фторкаучук (FKM)	Фторкаучук (FKM)
7	Концевое соединение	1	Нерж. сталь ASTM A-479	Нерж. сталь ASTM A-479

СООТНОШЕНИЕ «ДАВЛЕНИЕ/ТЕМПЕРАТУРА»*

Типоразмер	Нерж. сталь 316	
	1/8, 1/4, 3/8, 1/2", 6, 8, 10, 12 мм	22 и 25 мм, 3/4 и 1"
Температура F° (C°)	Рабочее давление, psi (бар)	
от -10 (-23) до 100 (37)	6000 (413)	5000 (344)
200 (93)	5160 (355)	4290 (296)
250 (121)	4910 (338)	4080 (281)
300 (148)	4660 (321)	3875 (267)
400 (204)	4280 (295)	3560 (245)

*__Для систем CNG:__ максимально допустимое рабочее давление 3770 psi (260 бар), температурный диапазон от -40 °C (-40 °F) до 120 °C (248 °F)
Диапазон рабочего давления может быть ограничен спецификациями концевых соединений (см. таблицу с размерами концевых соединений на след. стр.).

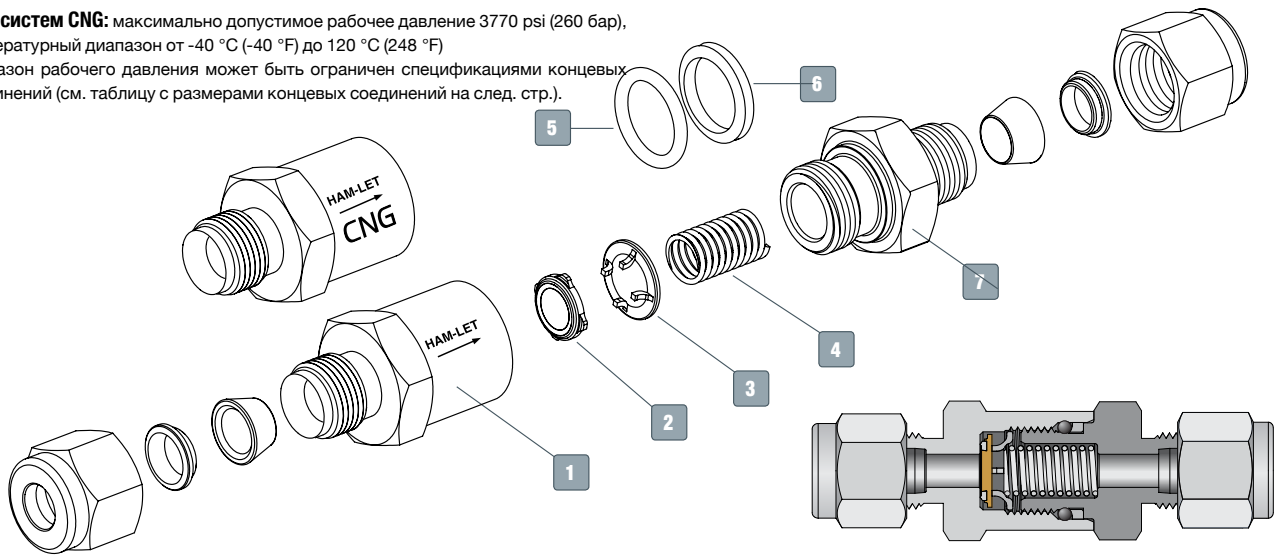

ДАВЛЕНИЕ СРАБАТЫВАНИЯ И ЗАКРЫТИЯ

Расчетное давление срабатывания	Допустимый диапазон давления срабатывания	Давление открытия
psi (бар)	psi (бар)	psi (бар)
1/3 (0,02)	до 3 (0,2)	до 6 (0,40) противодавление
1 (0,06)	до 4 (0,27)	до 4 (0,27) противодавление
5 (0,34)	от 3 до 9 (от 0,20 до 0,62)	до 2 (0,13) противодавление
10 (0,68)	от 7 до 15 (от 0,48 до 1,0)	3 (0,2) или более, противодавление
25 (1,7)	от 20 до 30 (от 1,3 до 2,0)	17 (1,1) или более, противодавление

ТЕХНИЧЕСКИЕ ХАРАКТЕРИСТИКИ

Размеры концевых соединений	Макс. коэффициент расхода (Cv)	Расчетное давление срабатывания psi (бар)	Противодавление при 70 °F (20 °C) psi (бар)
1/8, 1/4, 6 мм	0,67	1/3, 1, 5, 10, 25	6000 (413)
3/8, 1/2, 8–12 мм	1,80	(0,02, 0,06, 0,34,	
3/4, 1, 22 мм, 25 мм	4,7	0,68, 7,1)	5000 (344)

ДАВЛЕНИЕ СРАБАТЫВАНИЯ

Перепад давления между входом и выходом клапана, при котором происходит открытие клапана.

ДАВЛЕНИЕ ЗАКРЫТИЯ

Перепад давления на входе и выходе клапана, при котором происходит закрытие клапана.
У клапанов, прошедших очистку от смазки, давление закрытия повышается.

ЧИСТКА И КОНСЕРВАЦИЯ

Каждый обратный клапан H-400HP подвергаются очистке и консервации по внутренней технологии (процедура 8184). Очистка для работы с кислородом и очистка от смазки кранов с их последующей консервацией осуществляются по специальной внутренней технологии (процедура 8185) по отдельному заказу.

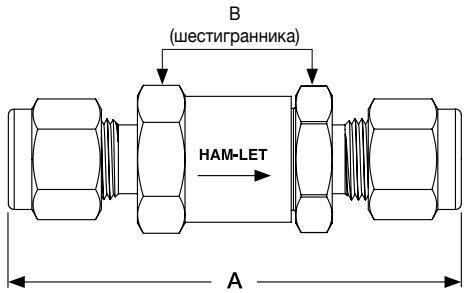

РАЗМЕРЫ СТАНДАРТНЫХ ИСПОЛНЕНИЙ

Тип клапана	Впуск	Выпуск	Допустимое давление при 100 °F/37 °C, psig (бар)	Размеры		
				A		B
				мм	дюйм	дюйм
H-400HP	1/8" LET-LOK®	1/8" LET-LOK®	6000 (413)	57,8	2,28	11/16
	1/4" LET-LOK®	1/4" LET-LOK®		61,8	2,43	
	3/8" LET-LOK®	3/8" LET-LOK®		70,0	2,76	1
	1/2" LET-LOK®	1/2" LET-LOK®		75,3	2,96	
	3/4" LET-LOK®	3/4" LET-LOK®	5000 (344)	89,5	3,52	1 5/8
	1" LET-LOK®	1" LET-LOK®	4700 (323)	98,5	3,88	
	6 мм LET-LOK®	6 мм LET-LOK®	6000 (413)	61,8	2,43	11/16
	8 мм LET-LOK®	8 мм LET-LOK®		68,5	2,70	1
	10 мм LET-LOK®	10 мм LET-LOK®		71,1	2,80	
	12 мм LET-LOK®	12 мм LET-LOK®		75,3	2,96	
	22 мм LET-LOK®	22MM LET-LOK®	5000 (344)	88,5	3,48	1 5/8
	25 мм LET-LOK®	25 мм LET-LOK®	4700 (323)	98,5	3,88	
H-410HP	1/4'' Внутренняя резьба NPT/BSPT	1/4'' Внутренняя резьба NPT/BSPT	6000 (413)	54,1	2,13	11/16
	3/8'' Внутренняя резьба NPT/BSPT	3/8'' Внутренняя резьба NPT/BSPT	5000 (344)	64,8	2,55	1
	1/2'' Внутренняя резьба NPT/BSPT	1/2'' Внутренняя резьба NPT/BSPT	4600 (316)	83,6	3,03	1
	3/4'' Внутренняя резьба NPT/BSPT	3/4'' Внутренняя резьба NPT/BSPT	4300	90,1	3,23	1 5/8
	1'' Внутренняя резьба NPT/BSPT	1'' Внутренняя резьба NPT/BSPT	4100 (282)	97,3	3,83	
	1/4" Внутренняя резьба BSPP	1/4" Внутренняя резьба BSPP	6000 (413)	58,0	2,28	11/16
	1/2" Внутренняя резьба BSPP	1/2" Внутренняя резьба BSPP	4600 (316)	83,5	3,29	1
	3/4" Внутренняя резьба BSPP	3/4" Внутренняя резьба BSPP	4300	90,1	3,55	1 5/8
	1" Внутренняя резьба BSPP	1" Внутренняя резьба BSPP	4100 (282)	97,4	3,83	
	1/2" Внутренняя резьба SAE/MS	1/2" Внутренняя резьба SAE/MS	4600 (316)	69,5	2,74	1
H-480HP	1/8'' Наружная резьба NPT/BSPT	1/8'' Наружная резьба NPT/BSPT	6000 (413)	45,6	1,80	11/16
	1/4'' Наружная резьба NPT/BSPT	1/4'' Наружная резьба NPT/BSPT	6000 (413)	55,0	2,17	
	3/8'' Наружная резьба NPT/BSPT	3/8'' Наружная резьба NPT/BSPT		60,0	2,36	1
	1/2'' Наружная резьба NPT/BSPT	1/2'' Наружная резьба NPT/BSPT	6000 (413)	69,2	2,72	
	3/4'' Наружная резьба NPT/BSPT	3/4'' Наружная резьба NPT/BSPT	5000 (344)	83,5	3,29	1 5/8
	1'' Наружная резьба NPT/BSPT	1'' Наружная резьба NPT/BSPT		93,3	3,67	
	1/4" Наружная резьба BSPP	1/4" Наружная резьба BSPP	6000 (413)	55,0	2,17	3/4
	1/2" Наружная резьба BSPP	1/2" Наружная резьба BSPP		69,2	2,72	1
	3/4" Наружная резьба BSPP	3/4" Наружная резьба BSPP	5000 (344)	85,2	3,35	1 5/8
	1" Наружная резьба BSPP	1" Наружная резьба BSPP		93,3	3,67	
	1/2" Наружная резьба SAE/MS	1/2" Наружная резьба SAE/MS	6000 (413)	63,0	2,48	1
	1/4" Наружная резьба, торцевое уплотнение с кольцом	1/4" Наружная резьба, торцевое уплотнение с кольцом		50,4	1,98	11/16
	1/2" Внешняя резьба, торцевое уплотнение с кольцом	1/2" Внешняя резьба, торцевое уплотнение с кольцом		59,8	2,35	1
	3/4" Наружная резьба, торцевое уплотнение с кольцом	3/4" Наружная резьба, торцевое уплотнение с кольцом	5000 (344)	73,6	2,90	1 5/8
	1" Наружная резьба, торцевое уплотнение с кольцом	1" Наружная резьба, торцевое уплотнение с кольцом		73,6	2,90	
	1/4" Наружная резьба с торцевым уплотнением	1/4" Наружная резьба с торцевым уплотнением	6000 (413)	58,0	2,28	11/16
	1/2" Наружная резьба с торцевым уплотнением	1/2" Наружная резьба с торцевым уплотнением	3500 (241)	69,2	2,72	1
	3/4" Наружная резьба с торцевым уплотнением	3/4" Наружная резьба с торцевым уплотнением	3000 (206)	96,1	3,78	1 5/8

Размеры приведены для справки и могут быть изменены без предварительного уведомления.

ОБРАТНЫЙ КЛАПАН С ФИКСИРОВАННЫМ ДАВЛЕНИЕМ СРАБАТЫВАНИЯ ПОВЫШЕННОЙ ЭФФЕКТИВНОСТИ СЕРИИ H-400HP

КОЛЬЦЕВЫЕ УПЛОТНЕНИЯ
Для специального применения возможны другие материалы исполнения.

Материал кольцевого уплотнения	Температурный диапазон °F (°C)
Buna N	от -10 до 250 (от -23 до 121)
EPDM	от -50 до 300 (от -45 до 148)
Фторкаучук (FKM)	от -10 до 400 (от -23 до 204)
Полихлоропрен (CR)	от -40 до 250 (от -40 до 121)

ИСПЫТАНИЯ

Клапаны серии H-400HP прошли испытания на разрыв и герметичность. Стандартные испытания для каждого клапана включают проверку сборки конструкции на утечку давлением азота 1000 psig (69 бар) в течение10 секунд.
На заводе-изготовителе каждый клапан серии H-400HP проверяется насрабатывание при требуемом давлении открытия в течение 5 рабочих циклов.
Наличие протечек во время испытаний корпуса клапана недопустимо.

ИНФОРМАЦИЯ ДЛЯ ЗАКАЗА КЛАПАНОВ СЕРИИ H-400HP

ДОПОЛНИТЕЛЬНО

H-4 **00HP** - **SS** - **L** - **1/4** - **1/3**

Серия клапана

Материал

SS	– Нерж. сталь 316

Размер концевого соединения

1/8	6 мм
1/4	8 мм
3/8	10 мм
1/2	
3/4	22 мм
1	25 мм

Одобрение

ПУСТО	–Стандарт
CNG	–Стандарт ECE R110

Обработка

ПУСТО	– Стандартная очистка и пассивация
OC	– Очистка для работы с кислородом
LF	– Без смазки

Тип клапана

00HP	– Концевое соединение LET-LOK®
10HP	– Внутренняя резьба
15HP	– Внутренняя резьба – наружная резьба
80HP	– Наружная резьба
85HP	– Наружная резьба – внутренняя резьба
90HP	– Внутренняя резьба – соединение LET-LOK®
95HP	– Наружная резьба – соединение LET-LOK®

Тип концевого соединения

L	– Соединение LET-LOK®
N	– Конусная резьба NPT
G	– Цилиндрическая резьба ISO
R	– Конусная резьба ISO
GL	– Внешняя резьба с металлическим торцевым уплотнением
HO	– Внешняя резьба, торцевое уплотнение с кольцом
HL	– Соединение ONE-LOK®
OB	– РезьбаSAE/MS

Давление срабатывания

1/3 psi
1 psi
3 psi
5 psi
10 psi
25 psi

Материал уплотнения

ПУСТО	– **Фторкаучук (FKM)** является стандартным материалом изготовления кольцевых уплотнений
BU	– Buna N
EP	– EPDM
NE	– Полихлоропрен (CR)

Примечание: обратные клапаны предназначены только для регулировки прямого потока и не предназначены для сброса давления.

ИНФОРМАЦИЯ ДЛЯ ЗАКАЗА КОМПЛЕКТА ЗАПАСНЫХ ЧАСТЕЙ/РЕМОНТНОГО КОМПЛЕКТА

КОМПЛЕКТ УПЛОТНЕНИЙ

В комплект входят уплотнительное кольцо, тарелка и ярлык.

Z – 400HP – SK – 1/4 – VI

Кодировка корпуса по концевому соединению	
1/4	– 1/8, 1/4, 6 мм
1/2	– 3/8, 1/2, 10 мм, 12 мм
3/4	– 3/4, 1", 25 мм

Материал уплотнения	
VI	– Фторкаучук (FKM)
BU	– Buna N
NE	– Полихлоропрен (CR)
EP	– EPDM

КОМПЛЕКТ ПРУЖИНЫ

В комплект входят пружина и ярлык.

Z – 400HP – SPK – 1/4 – 1/3

Кодировка корпуса по концевому соединению	
1/4	– 1/8, 1/4, 6 мм
1/2	– 3/8, 1/2, 10 мм, 12 мм
3/4	– 3/4, 1", 25 мм

Давление срабатывания
1/3 psi
1 psi
3 psi
5 psi
10 psi
25 psi

Внимание!
Разработчики и пользователи систем, на которые устанавливаются устройства компании HAM-LET, несут исключительную ответственность за соответствие выбранных ими устройств их системным требованиям и за безопасность и надежность их установки, эксплуатации и обслуживания. При выборе материалов в каждом случае должны учитываться условия эксплуатации, совместимость материалов, назначение и технические характеристики заказываемого изделия. Неправильный подбор, некачественный монтаж или некорректное использование изделий могут повлечь за собой материальный ущерб или стать причиной травм.

Обратные клапаны HAM-LET запрещается использовать в качестве предохранительных клапанов.

КОМПАКТНЫЙ ОДНОКОМПОНЕНТНЫЙ ОБРАТНЫЙ КЛАПАН С ФИКСИРОВАННЫМ ДАВЛЕНИЕМ СРАБАТЫВАНИЯ СЕРИИ H-400OP

ОБЩАЯ ИНФОРМАЦИЯ

Арматура серии H-400OP представляет собой компактные однокомпонентные обратные клапаны нормально закрытого типа с высокой точностью срабатывания и рабочим давлением до 3000 psi (207 бар), предназначенные для панелей и систем КИП. Когда перепад давления между входом и выходом превышает заданную величину жесткости пружины, нагруженная тарелка клапана отодвигается назад, обеспечивая беспрепятственный проход среды через клапан. Для применения в вакуумных системах в данной серии предназначены клапаны типа H-400HP.

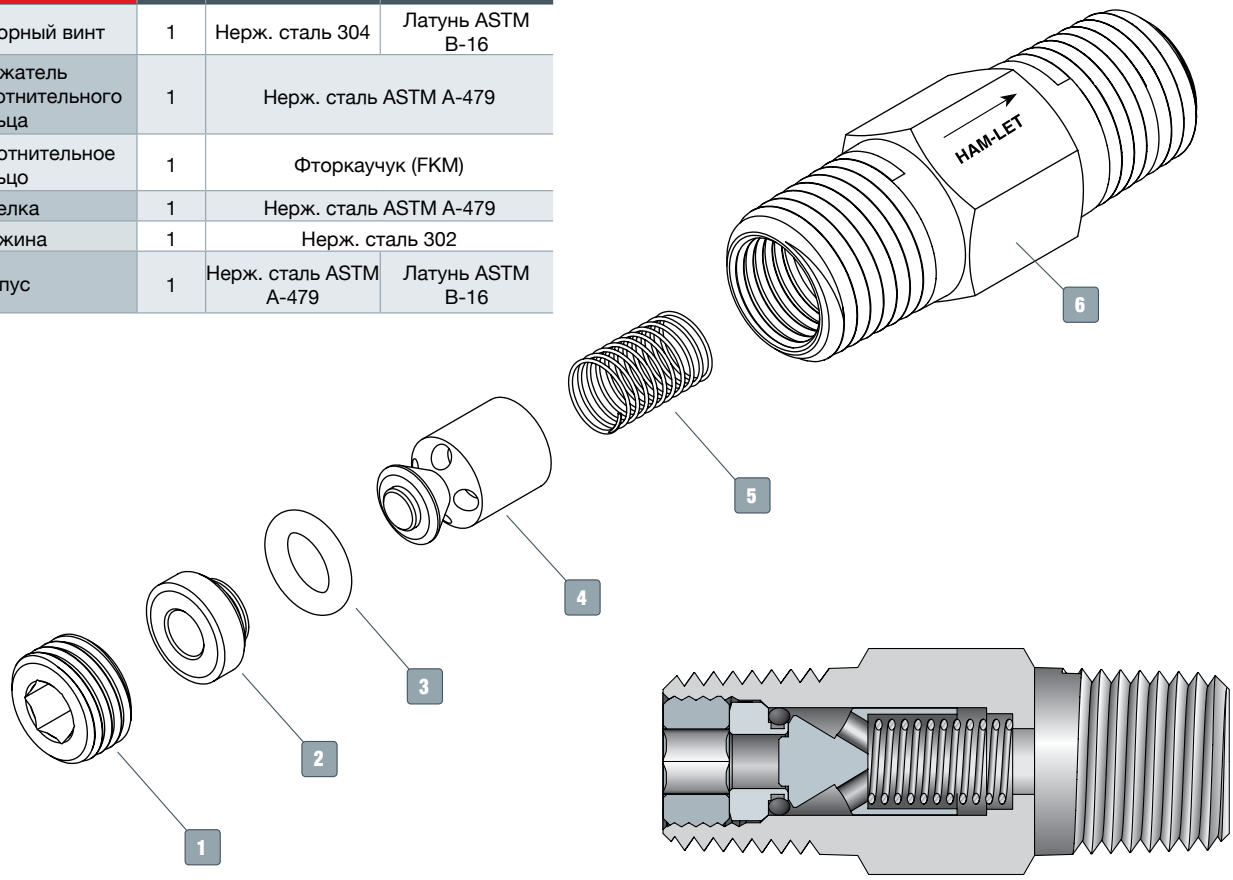

МАТЕРИАЛЫ ИЗГОТОВЛЕНИЯ

№	Детали	Кол-во	Материал корпуса	
			Нерж. сталь 316	Латунь
1	Запорный винт	1	Нерж. сталь 304	Латунь ASTM B-16
2	Держатель уплотнительного кольца	1	Нерж. сталь ASTM A-479	
3	Уплотнительное кольцо	1	Фторкаучук (FKM)	
4	Тарелка	1	Нерж. сталь ASTM A-479	
5	Пружина	1	Нерж. сталь 302	
6	Корпус	1	Нерж. сталь ASTM A-479	Латунь ASTM B-16

КОЛЬЦЕВЫЕ УПЛОТНЕНИЯ

Для специального применения возможны другие материалы исполнения.

Материал кольцевого уплотнения	Температурный диапазон °F (°C)
Buna N	от -10 до 250 (от -23 до 121)
Этиленпропилен (EPDM)	от -50 до 300 (от -45 до 148)
Фторкаучук (FKM)	от -10 до 375 (от -23 до 190)
Перфторкаучук	от -15 до 500 (от -26 до 260)
Полихлоропрен (CR)	от -40 до 250 (от -40 до 121)

ТЕХНИЧЕСКИЕ ХАРАКТЕРИСТИКИ

Размеры концевых соединений	Макс. коэффициент расхода (Cv)	Расчетное давление срабатывания psi (бар)	Противодавление при 70°F (20°C) psi (бар)
1/4	0,35	1/3, 1,10 и 25	3000 (207)
1/2	1,20	(0,02, 0,06, 0,68 и 7,1)	

ЧИСТКА И КОНСЕРВАЦИЯ

Каждый обратный клапан H-400OP подвергается очистке и консервации по внутренней технологии (процедура 8184). Очистка для работы с кислородом и очистка от смазки кранов с их последующей консервацией осуществляются по специальной внутренней технологии (процедура 8185) по отдельному заказу.

ИСПЫТАНИЯ

Клапаны серии H-400HP прошли испытания на разрыв и герметичность.

Стандартные испытания для каждого клапана включают проверку сборки конструкции на утечку давлением азота 1000 psig (68 бар) в течение10 секунд.

На заводе-изготовителе каждый клапан серии H-400OP проверяется на срабатывание при требуемом давлении открытия в течение 5 рабочих циклов.

Наличие протечек во время испытаний корпуса клапана недопустимо.

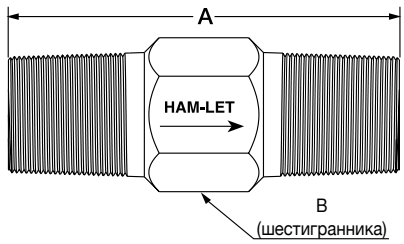

РАЗМЕРЫ СТАНДАРТНЫХ ИСПОЛНЕНИЙ

Концевое соединение Впуск/выпуск	Размер	Размеры		
		A		B
		мм	дюйм	дюйм
Внутренняя резьба NPT	1/4	61,0	2,4	3/4
	1/2	94,0	3,7	11/16
Наружная резьба NPT	1/4	41,0	1,61	9/16
	1/2	58,0	2,28	7/8
Внутренняя/наружная резьба NPT	1/4	58,0	2,28	3/4
Наружная/ внутренняя резьба NPT	1/4	44,5	1,75	3/4
	1/2	72,0	2,83	11/16
Внутренняя резьба BSPP	1/4	61,0	2,54	3/4
Наружная резьба BSPT	1/2	41,0	1,61	9/16

Размеры приведены для справки и могут быть изменены без предварительного уведомления.

СООТНОШЕНИЕ «ДАВЛЕНИЕ/ТЕМПЕРАТУРА»

Материал	Нерж. сталь 316	Латунь
Температура F° (C°)	Рабочее давление, psi (бар)	
от -10 (-23) до 100 (37)	3000 (206)	3000 (206)
200 (93)	2575 (177)	2600 (179)
250 (121)	2450 (168)	2405 (165)
300 (148)	2325 (160)	-
375 (190)	2185 (150)	-

ДАВЛЕНИЕ СРАБАТЫВАНИЯ И ЗАКРЫТИЯ

Расчетное давление срабатывания	Допустимый диапазон давления срабатывания	Давление открытия
psi (бар)	psi (бар)	psi (бар)
1/3 (0,02)	до 3 (0,2)	от 6 до 20 (от 0,41 до 1,3) противодавление
1 (0,06)	до 4 (0,27)	от 5 до 20 (от 0,34 до 1,3) противодавление
10 (0,68)	от 7 до 13 (от 0,48 до 0,89)	от 3 до 10 (от 0,2 до 0,68) противодавление
25 (1,7)	от 21 до 29 (от 1,4 до 1,9)	5 (0,34) или более, противодавление

ДАВЛЕНИЕ СРАБАТЫВАНИЯ

Перепад давления между входом и выходом клапана, при котором происходит открытие клапана.

ДАВЛЕНИЕ ЗАКРЫТИЯ

Перепад давления на входе и выходе клапана, при котором происходит закрытие клапана.

ИНФОРМАЦИЯ ДЛЯ ЗАКАЗА КЛАПАНОВ СЕРИИ H-400OP

ДОПОЛНИТЕЛЬНО

H-4 | 00OP | - | SS | - | N | - | 1/4 | - | 1/3 | - | | - | |

Серия клапана

Материал

SS	– Нерж. сталь 316
B	– Латунь

Размер концевого соединения

1/4
1/2

Обработка

ПУСТО	– Стандартная очистка и пассивация
OC	– Очистка для работы с кислородом

Опция «без смазки» доступна только для клапанов модели H-400 и H-400HP.

Тип клапана

10	– Внутренняя резьба
80	– Наружная резьба
85	Наружная резьба – внутренняя резьба

Концевое соединение

N	– Конусная резьба NPT
R	– Конусная резьба ISO

Давление срабатывания

1/3 psi
1 psi
5 psi
10 psi
25 psi

Материал уплотнения

ПУСТО	– Фторкаучук (FKM) является стандартным материалом изготовления кольцевых уплотнений
BU	– Buna N
EP	– EPDM
NE	– Полихлоропрен (CR)
KZ	– Перфторкаучук

Примечание: обратные клапаны предназначены только для регулировки прямого потока и не предназначены для сброса давления.

ИНФОРМАЦИЯ ДЛЯ ЗАКАЗА КОМПЛЕКТОВ ЗАПАСНЫХ ЧАСТЕЙ

КОМПЛЕКТ УПЛОТНЕНИЙ

В комплект входит уплотнительное кольцо и ярлык.

Z – 400OP – SK – 1/4 – VI

Кодировка корпуса по концевому соединению

1/4
1/2

Материал уплотнения

VI	– Фторкаучук (FKM)
BU	– Buna N
EP	– EPDM
NE	– Полихлоропрен (CR)
KZ	– Перфторкаучук

КОМПЛЕКТ ПРУЖИНЫ

В комплект входят пружина и ярлык.

Z – 400OP – SPK – 1/4 – 1/3

Кодировка корпуса по концевому соединению

1/4
1/2

Давление срабатывания

1/3 psi
1 psi
5 psi
10 psi
25 psi
Пружины, рассчитанные на другое давление срабатывания, поставляются по отдельному заказу.

Внимание!
Разработчики и пользователи систем, на которые устанавливаются устройства компании HAM-LET, несут исключительную ответственность за соответствие выбранных ими устройств их системным требованиям и за безопасность и надежность их установки, эксплуатации и обслуживания. При выборе материалов в каждом случае должны учитываться условия эксплуатации, совместимость материалов, назначение и технические характеристики заказываемого изделия. Неправильный подбор, некачественный монтаж или некорректное использование изделий могут повлечь за собой материальный ущерб или стать причиной травм.

* Размеры приведены для справки и могут быть изменены без предварительного уведомления.

ХАРАКТЕРИСТИКИ

- Однокомпонентный корпус
- Корпус из нержавеющей стали марки 316 или латуни
- Регулируемое давление срабатывания
- Рабочее давление до 3000 psi (414 бар)
- Концевые соединения HAM-LET с наружной и внутренней резьбой NPT и с наружной резьбой BSPT.

ОБЩАЯ ИНФОРМАЦИЯ

Арматура серии H-400OPA представляет собой компактные однокомпонентные обратные клапаны нормально закрытого типа с высокой точностью срабатывания, регулируемым давлением срабатывания и рабочим давлением до 3000 psi (207 бар), предназначенные для панелей и систем КИП. Когда перепад давления между входом и выходом превышает заданную величину жесткости пружины, нагруженная тарелка клапана отодвигается назад, обеспечивая беспрепятственный проход среды через клапан.

Для применения в вакуумных системах в данной серии предназначены клапаны типа H-400HP.

МАТЕРИАЛЫ ИЗГОТОВЛЕНИЯ

№	Детали	Кол-во	Материал корпуса	
			Нерж. сталь 316	Латунь
1	Входной запорный винт	1	Нерж. сталь 304	Латунь ASTM B-16
2	Держатель уплотнительного кольца	1	Нерж. сталь ASTM A-479	Латунь ASTM B-16
3	Уплотнительное кольцо	1	Фторкаучук (FKM)	
4	Тарелка	1	Нерж. сталь ASTM A-479	
5	Корпус	1	Нерж. сталь ASTM A-479	Латунь ASTM B-16
6	Пружина	1	Нерж. сталь 302	
7	Регулировочный винт	1	Нерж. сталь 304	
8	Запорный винт	1	Нерж. сталь 304	

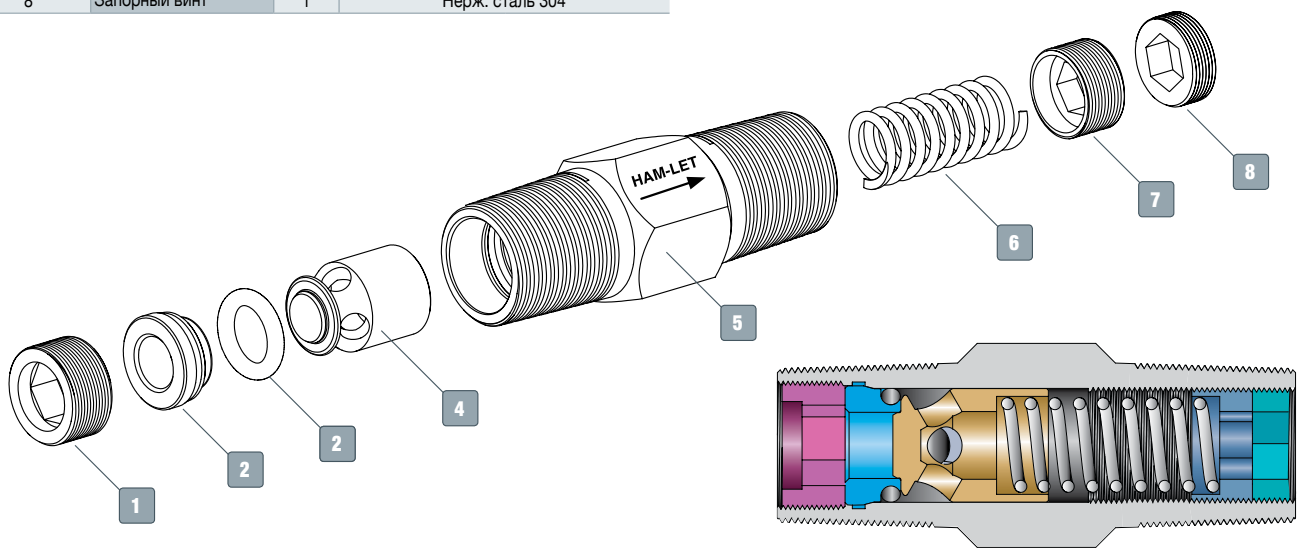

СООТНОШЕНИЕ «ДАВЛЕНИЕ/ТЕМПЕРАТУРА»

Типоразмер	Нерж. сталь 316	Латунь
Температура F° (C°)	Рабочее давление, psig (бар)	
от -10 (-23) до 100 (37)	3000 (206)	3000 (206)
200 (93)	2575 (177)	2600 (179)
250 (121)	2450 (168)	2405 (165)
300 (148)	2325 (160)	-
375 (190)	2185 (150)	-

КОЛЬЦЕВЫЕ УПЛОТНЕНИЯ

Для специального применения возможны другие материалы исполнения.

Материал кольцевого уплотнения	Температурный диапазон °F (°C)
Buna N	от -10 до 250 (от -23 до 121)
EPDM	от -50 до 300 (от -45 до 148)
Фторкаучук (FKM)	от -10 до 375 (от -23 до 190)
Перфторкаучук	от -15 до 500 (от -26 до 260)
Полихлоропрен (CR)	от -40 до 250 (от -40 до 121)

ЧИСТКА И КОНСЕРВАЦИЯ

Клапаны HAM-LET H-400OPA проходят пассивацию, очистку и консервацию по внутренней технологии (процедура 8075). Клапаны серии H-400OPA с торцевым концевым уплотнением подвергаются очистке для работы с кислородом и консервации (процедура 8055). Очистка для работы с кислородом и консервация клапанов других моделей осуществляются в качестве опции

ЧИСТКА И КОНСЕРВАЦИЯ

Каждый обратный клапан H-400OPA подвергаются очистке и консервации по внутренней технологии (процедура 8184). Очистка для работы с кислородом и очистка от смазки кранов с их последующей консервацией осуществляются по специальной внутренней технологии (процедура 8185) по отдельному заказу.

РАЗМЕРЫ СТАНДАРТНЫХ ИСПОЛНЕНИЙ

Концевое соединение	Размер Впуск/выпуск	Размеры		
		A		B
		мм	дюйм	дюйм
Внутренняя резьба NPT	1/4	75,5	2,97	3/4
Наружная резьба NPT	1/4	41	1,61	9/16
	1/2	65	2,55	7/8
Наружная резьба BSPT	1/4	41	1,61	9/16
	1/2	65	2,55	7/8

Размеры приведены для справки и могут быть изменены без предварительного уведомления.

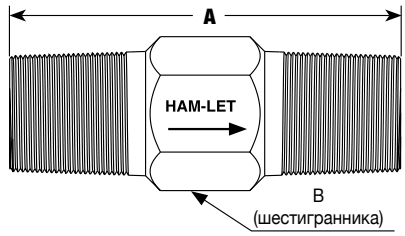

ТЕХНИЧЕСКИЕ ХАРАКТЕРИСТИКИ

Размер концевого соединения	Макс, коэффициент расхода(Cv)	Расчетное давление срабатывания psi (бар)	Противодавление при 70 °F (20 °C) psi (бар)
1/4	0,35	от 3 до 50 (от 0,2 до 3,4)	3000 (207)
		от 50 до 150 (от 3,4 до 10,3)	
1/2	1,20	от 150 до 350 (от 10,3 до 24,1)	
		от 350 до 600 (от 24,1 до 41,3)	

ДАВЛЕНИЕ СРАБАТЫВАНИЯ И ЗАКРЫТИЯ

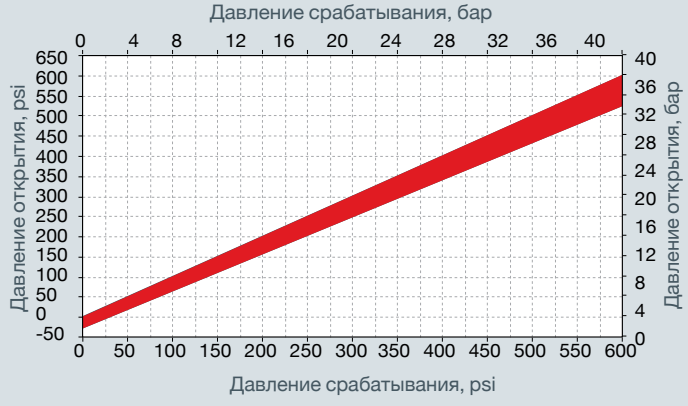

ИНФОРМАЦИЯ ДЛЯ ЗАКАЗА КЛАПАНОВ СЕРИИ H-400OPA

ДОПОЛНИТЕЛЬНО

H-4 | 10OPA | - | SS | - | N | - | 1/4 | - | 3 | - | | - | | -

Серия клапана

H-4

Материал

SS	– Нерж. сталь 316
B	– Латунь

Размер концевого соединения

1/4
1/2

Обработка

ПУСТО	– Стандартная очистка и пассивация
OC	– Очистка для работы с кислородом
LF	– Без смазки

Опция «без смазки» доступна только для клапанов моделей H-400 и H-400HP.

Тип клапана

10	– Внутренняя резьба
80	– Наружная резьба

Концевое соединение

N	– Конусная резьба NPT
R	– Конусная резьба ISO

Давление срабатывания

Кодировка	Значения, psi
3	3-50
50	50-150
150	150-350
350	350-600
C*	3-600

*** Кодировка заводской калибровки**

3-600 Psi

Пример: H-4800PA-SS-N-1/4-C100
Настраивается на давление 100 Psi

Материал кольцевого уплотнения

ПУСТО	– Фторкаучук (FKM) является стандартным материалом изготовления кольцевых уплотнений
BU	– Buna N
EP	– EPDM
NE	– Полихлоропрен (CR)
KZ	– Перфторкаучук

Примечание: обратные клапаны предназначены только для регулировки прямого потока и не предназначены для сброса давления.

ИНФОРМАЦИЯ ДЛЯ ЗАКАЗА КОМПЛЕКТОВ ЗАПАСНЫХ ЧАСТЕЙ

КОМПЛЕКТ УПЛОТНЕНИЙ

В комплект входят уплотнительное кольцо и ярлык.

Z – 400OPA – SK – 1/4 – VI

Обозначение типа корпуса по концевому соединению

1/4
1/2

Материал уплотнения

VI	– Фторкаучук (FKM)
BU	– Buna N
NE	– Полихлоропрен (CR)
KZ	– Перфторкаучук
EP	– EPDM

КОМПЛЕКТ ПРУЖИНЫ

В комплект входят пружина и ярлык.

Z – 400OPA – SPK – 1/4 – 3

Кодировка корпуса по концевому соединению

1/4
1/2

Давление срабатывания

Кодировка	Значения, psi
3	3–50
50	50–150
150	150–350
350	350–600

Внимание!
Разработчики и пользователи систем, на которые устанавливаются устройства компании HAM-LET, несут исключительную ответственность за соответствие выбранных ими устройств их системным требованиям и за безопасность и надежность их установки, эксплуатации и обслуживания. При выборе материалов в каждом случае должны учитываться условия эксплуатации, совместимость материалов, назначение и технические характеристики заказываемого изделия. Неправильный подбор, некачественный монтаж или некорректное использование изделий могут повлечь за собой материальный ущерб или стать причиной травм.

ХАРАКТЕРИСТИКИ

- Корпус из нержавеющей стали марки 316 или латуни
- Регулируемое давление срабатывания
- Рабочее давление до 3000 psi (414 бар)
- Концевые соединения HAM-LET LET-LOK®, с наружной резьбой NPT и с торцевыми уплотнениями HTC®

ОБЩАЯ ИНФОРМАЦИЯ

Арматура серии H-400A представляет собой компактные обратные клапаны нормально закрытого типа с высокой точностью срабатывания, регулируемым давлением срабатывания и рабочим давлением до 3000 psi (207 бар), предназначенные для панелей и систем КИП. Когда перепад давления между входом и выходом превышает заданную величину жесткости пружины, нагруженная тарелка клапана отодвигается назад, обеспечивая беспрепятственный проход среды через клапан.

МАТЕРИАЛЫ ИЗГОТОВЛЕНИЯ

№	Детали	Кол-во	Материал корпуса	
			Нерж. сталь 316	Латунь
1	Прокладка	1	Нерж. сталь 316 с серебряным покрытием	Al-6061 с серебряным покрытием
2	Держатель уплотнительного кольца	1	Нерж. сталь ASTM A-479	Латунь ASTM B-16
3	Уплотнительное кольцо	1	Фторкаучук (FKM)	
4	Тарелка	1	Нерж. сталь ASTM A-479	
5	Корпус	1	Нерж. сталь ASTM A-479	Латунь ASTM B-16
6	Пружина	1	Нерж. сталь 302	
7	Регулировочный винт	1	Нерж. сталь 304	
8	Запорный винт	1	Нерж. сталь 304	
9	Прокладка	1	Нерж. сталь 316 с серебряным покрытием	Al-6061 с серебряным покрытием
10	Концевое соединение	2	Нерж. сталь ASTM A-479	Латунь ASTM B-16

СООТНОШЕНИЕ «ДАВЛЕНИЕ/ТЕМПЕРАТУРА» ДЛЯ СТАНДАРТНОЙ КОНФИГУРАЦИИ

Типоразмер	Нерж. сталь 316	Латунь
Температура F° (C°)	Рабочее давление, psi (бар)	
от -10 (-23) до 100 (37)	3000 (206)	3000 (206)
200 (93)	2575 (177)	2600 (179)
250 (121)	2450 (168)	2405 (165)
300 (148)	2325 (160)	-
375 (190)	2185 (150)	-

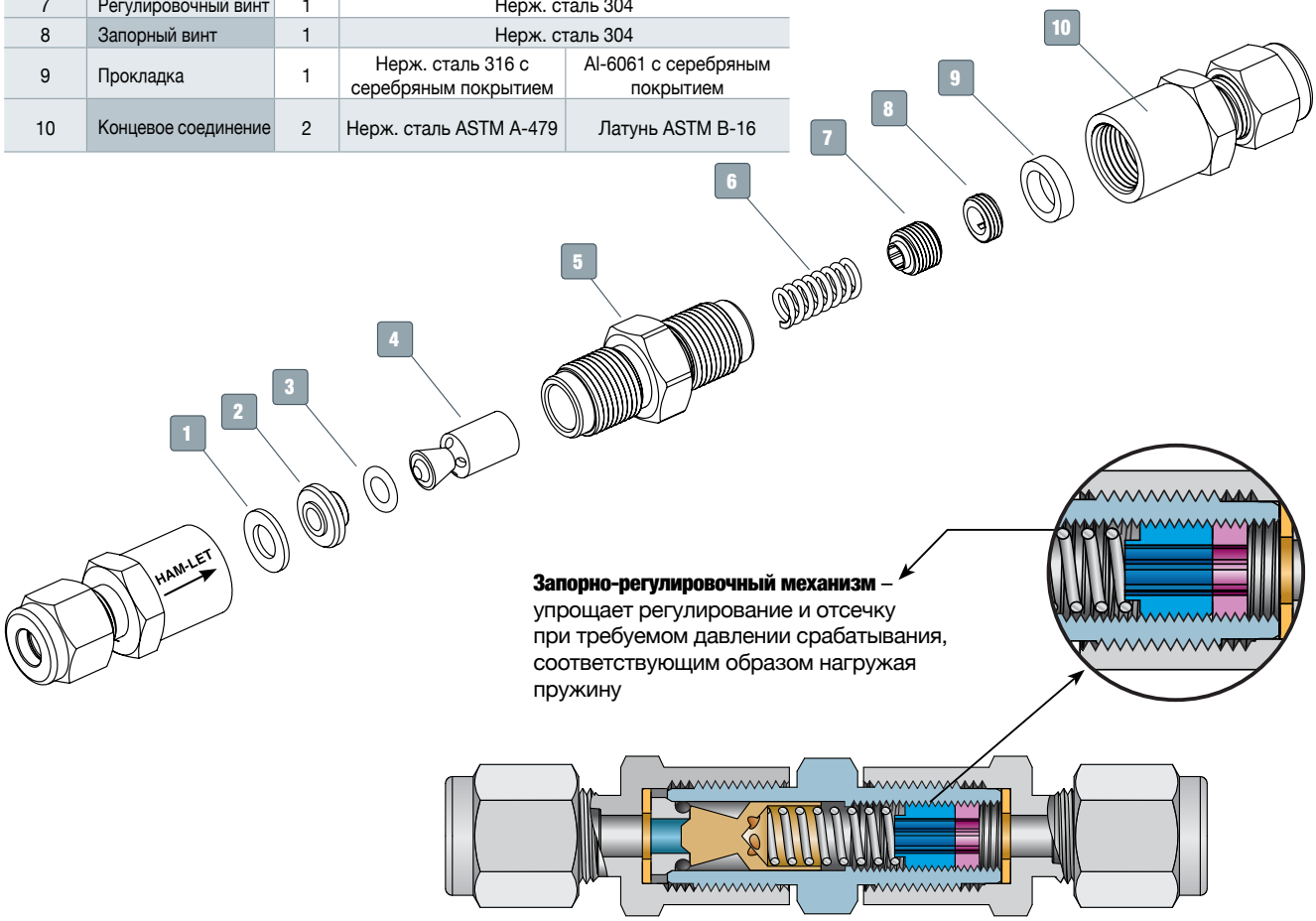

Запорно-регулировочный механизм – упрощает регулирование и отсечку при требуемом давлении срабатывания, соответствующим образом нагружая пружину

ЧИСТКА И КОНСЕРВАЦИЯ

Каждый обратный клапан H-400OA подвергается очистке и консервации по внутренней технологии (процедура 8184). Очистка для работы с кислородом и очистка от смазки кранов с их последующей консервацией осуществляются по специальной внутренней технологии (процедура 8185) по отдельному заказу.

РАЗМЕРЫ

Впуск	Выпуск	A		B	C
		мм	дюйм	Шести-гранник	Шести-гранник
1/4 Let-Lok®	1/4 Let-Lok®	82,5	3,25	9/16	5/8
6 мм Let-Lok®	6 мм Let-Lok®	82,5	3,25	14 мм	5/8
8 мм Let-Lok®	8 Let-Lok®	84,4	3,32	16 мм	5/8
1/4 Наружная резьба NPT	1/4 Let-Lok®	79,3	3,12	9/16	5/8
1/4 Наружная резьба с торцевым уплотнением	1/4 Наружная резьба с торцевым уплотнением	78,4	3,09	-	5/8
1/4 Наружная резьба NPT	1/4 Наружная резьба NPT	75,7	2,98	-	5/8

Размеры приведены для справки и могут быть изменены без предварительного уведомления.

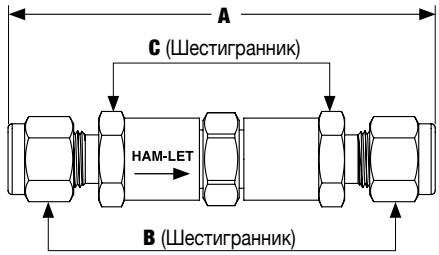

ТЕХНИЧЕСКИЕ ХАРАКТЕРИСТИКИ

Размеры концевых соединений	Макс, коэффициент расхода (Cv)	Расчетное давление срабатывания psi (бар)	Противодавление при 70°F (20°C) psi (бар)
1/4, 6 мм, 8 мм	0,37	от 3 до 50 (от 0,2 до 3,4)	3000 (413)
		от 50 до 150 (от 3,4 до 10,3)	
		от 150 до 350 (от 10,3 до 24,1)	
		от 350 до 600 (от 24,1 до 41,3)	

КОЛЬЦЕВЫЕ УПЛОТНЕНИЯ

Для специального применения возможны другие материалы исполнения.

Материал кольцевого уплотнения	Температурный диапазон °F (°C)
Buna N	от -10 до 250 (от -23 до 121)
EPDM	от -50 до 300 (от -45 до 148)
Фторкаучук (FKM)	от -10 до 375 (от -23 до 190)
Перфторкаучук	от 15 до 500 (от 26 до 260)
Полихлоропрен (CR)	от -40 до 250 (от -40 до 121)

ДАВЛЕНИЕ СРАБАТЫВАНИЯ И ЗАКРЫТИЯ

ИСПЫТАНИЯ

Клапаны серии H-400A прошли испытания на разрыв и герметичность
Стандартные испытания для каждого клапана включают проверку сборки конструкции на утечку давлением азота 1000 psig (68 бар) в течение 10 секунд.
На заводе-изготовителе каждый клапан серии H-400A проверяется на срабатывание при требуемом давлении открытия в течение 5 рабочих циклов.
Наличие протечек во время испытаний корпуса клапана недопустимо.

ИНФОРМАЦИЯ ДЛЯ ЗАКАЗА КЛАПАНОВ СЕРИИ H-400A

ДОПОЛНИТЕЛЬНО

H-4 | 00A | - | SS | - | L | - | 1/4 | - | 50 | - | - | -

Серия клапана

Материал

SS	– Нерж. сталь 316
B	– Латунь

Размер концевого соединения

1/4
6 мм
8 мм

Обработка

ПУСТО	– Стандартная очистка и пассивация
OC	– Очистка для работы с кислородом
LF	– Без смазки

Опция «без смазки» доступна только для клапанов моделей H-400 и H-400HP.

Тип клапана

00A	– Концевое соединение LET-LOK®
80A	– Наружная резьба

*За информацией о клапанах других типов обращайтесь к специалистам компании HAM-LET.

Концевое соединение

L	– Соединение LET-LOK®
N	– Конусная резьба NPT
R	– Конусная резьба ISO
GL	– Внешняя резьба с торцевым уплотнением
HL	– Соединение ONE-LOK®

Другие типы концевых соединений доступны по отдельному заказу.

Давление срабатывания

Кодировка	Значения, psi
3	3–50
50	50–150
150	150–350
350	350–600
C*	3–600

Материал кольцевого уплотнения

ПУСТО	– Фторкаучук (FKM) является стандартным материалом изготовления кольцевых уплотнений
BU	– Buna N
EP	– EPDM
NE	– Полихлоропрен (CR)
KZ	– Перфторкаучук

*** Кодировка заводской калибровки Кодировка**

3-600 Psi

Пример: H-400A-SS-L-1/4-C60
Настраивается на давление 60 psi.

Примечание: обратные клапаны предназначены только для регулировки прямого потока и не предназначены для сброса давления.

ИНФОРМАЦИЯ ДЛЯ ЗАКАЗА КОМПЛЕКТОВ ЗАПАСНЫХ ЧАСТЕЙ

КОМПЛЕКТ УПЛОТНЕНИЙ

В комплект входят уплотнительное кольцо и ярлык.

Z – 400A – SK – 1/4 – VI

Кодировка корпуса по концевому соединению

1/4	Для всех размеров

Материал уплотнения

VI	– Фторкаучук (FKM)
EP	– EPDM
NE	– Полихлоропрен (CR)
KZ	– Перфторкаучук
BU	– Buna N

КОМПЛЕКТ ПРУЖИНЫ

В комплект входят пружина и ярлык.

Z – 400A – SPK – 1/4 – 3

Кодировка корпуса по концевому соединению

1/4	Для всех размеров

Давление срабатывания

Кодировка	Значения, psi
3	3–50
50	50–150
150	150–350
350	350–600

Внимание!
Разработчики и пользователи систем, на которые устанавливаются устройства компании HAM-LET, несут исключительную ответственность за соответствие выбранных ими устройств их системным требованиям и за безопасность и надежность их установки, эксплуатации и обслуживания. При выборе материалов в каждом случае должны учитываться условия эксплуатации, совместимость материалов, назначение и технические характеристики заказываемого изделия. Неправильный подбор, некачественный монтаж или некорректное использование изделий могут повлечь за собой материальный ущерб или стать причиной травм.
Обратные клапаны HAM-LET запрещается использовать в качестве предохранительных клапанов.

H-400, Ред. 10, июнь 2015